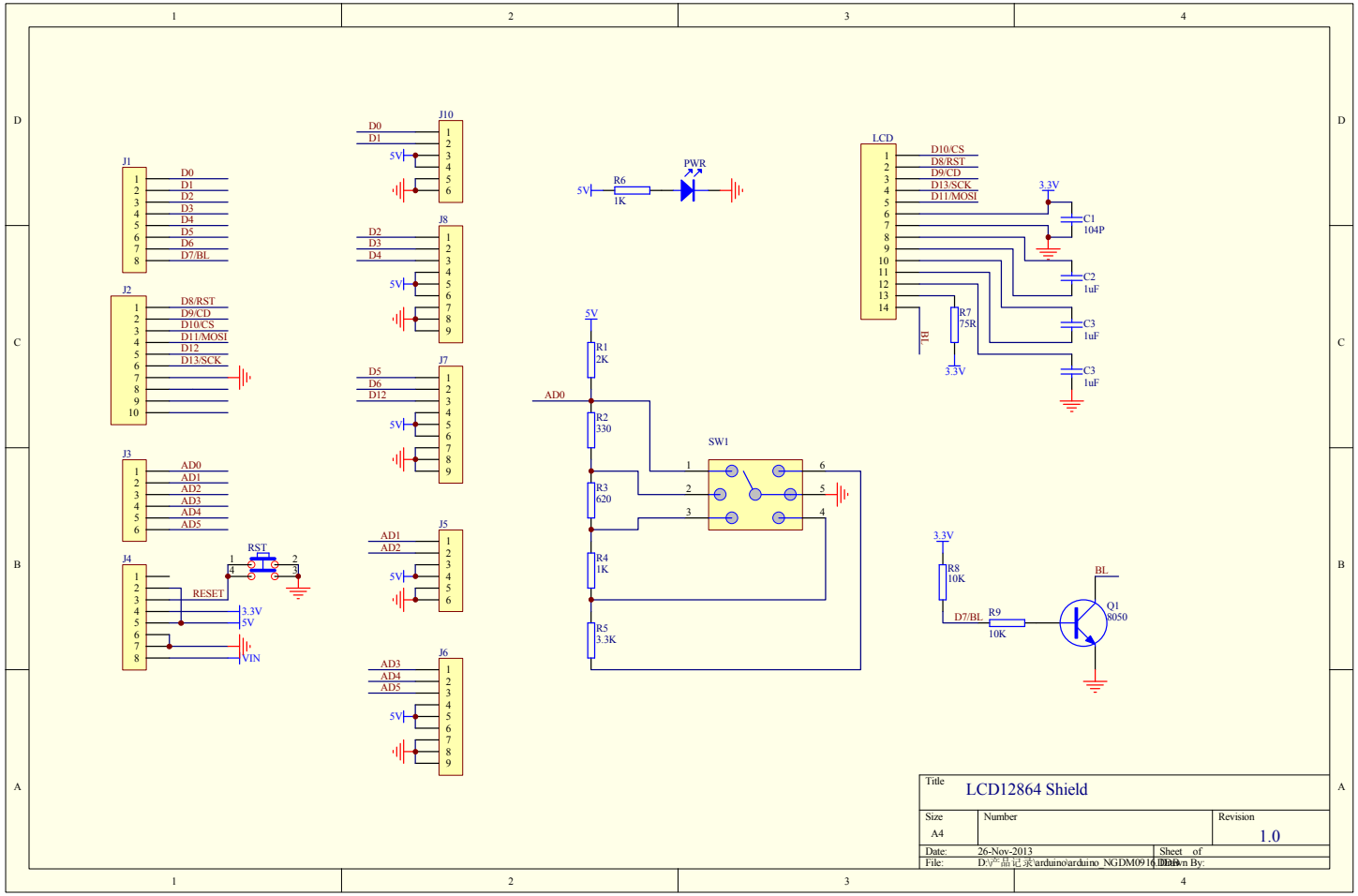
J1
D0
D1
D2
D3
D4
D5
D6
D7/BL
J2
D8/RST
D9/CD
D10/CS
D11/MOSI
D12
D13/SCK
J3
AD0
AD1
AD2
AD3
AD4
AD5
J4
RST
RESET
3.3V
5V
VIN
J10
J8
J7
J5
J6
PWR
R6
1K
LCD
D10/CS
D8/RST
D9/CD
D13/SCK
D11/MOSI
C1
104P
C2
1uF
C3
1uF
R7
75R
R1
2K
R2
330
R3
620
R4
1K
R5
3.3K
SW1
R8
10K
R9
10K
Q1
8050
BL
Title
LCD12864 Shield
Size
A4
Number
Revision
1.0
Date:
26-Nov-2013
Sheet of
File:
Drawn By: