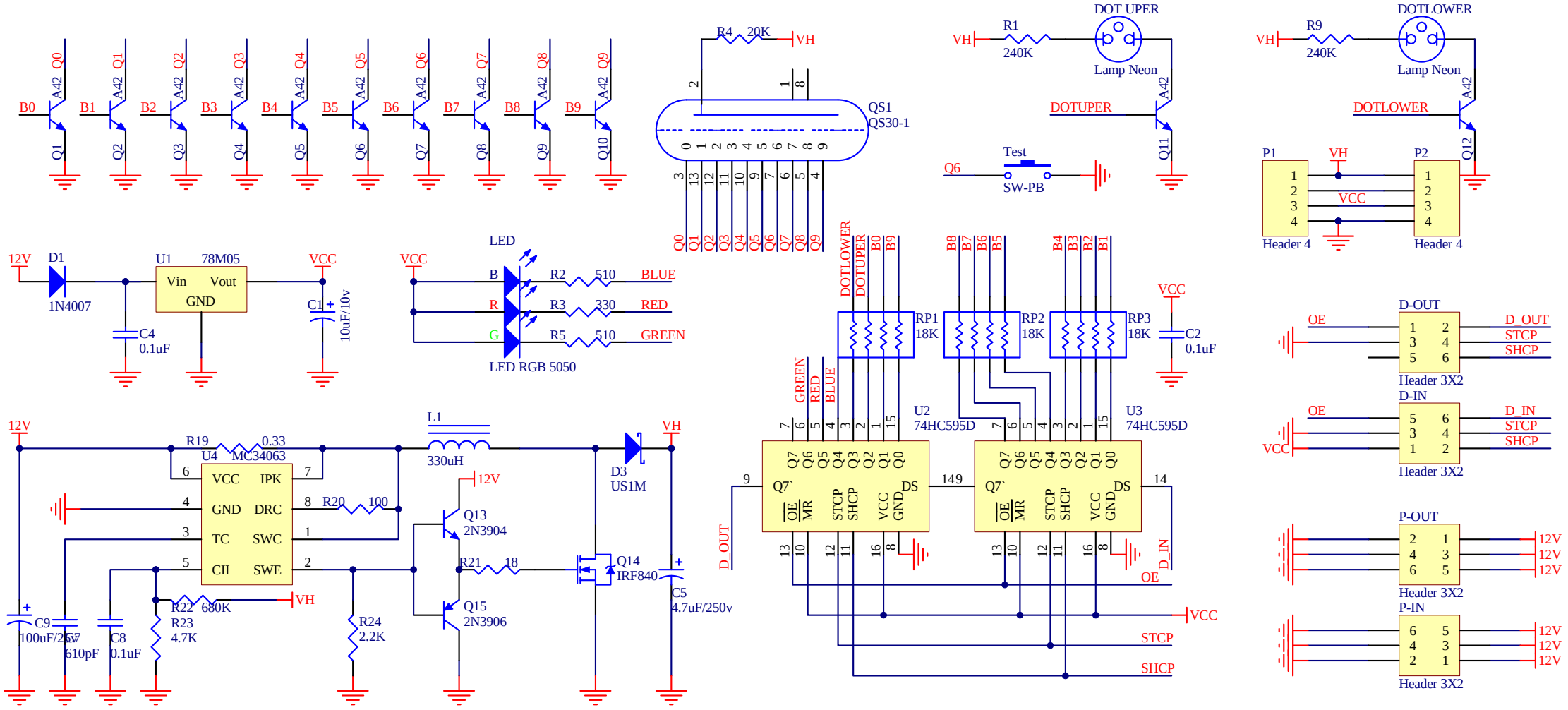
B0 B1 B2 B3 B4 B5 B6 B7 B8 B9
A42 Q0 Q1 Q2 Q3 Q4 Q5 Q6 Q7 Q8 Q9 Q10
R4 20K VH
QS1
QS30-1
VH R1 240K
DOT UPER
Lamp Neon
DOTUPER
Q11
Q6 Test SW-PB
VH R9 240K
DOTLOWER
Lamp Neon
DOTLOWER
Q12
P1 VH P2
VCC
Header 4
Header 4
12V D1 1N4007
U1 78M05
Vin Vout GND
VCC
C4 0.1uF
C1 10uF/10v
VCC
LED
B R2 510 BLUE
R R3 330 RED
G R5 510 GREEN
LED RGB 5050
DOTLOWER DOTUPER B0 B9
B8 B7 B6 B5
B4 B3 B2 B1
RP1 18K
RP2 18K
RP3 18K
VCC
C2 0.1uF
GREEN RED BLUE
U2 74HC595D
U3 74HC595D
Q7 Q6 Q5 Q4 Q3 Q2 Q1 Q0
Q7`
OE MR STCP SHCP VCC GND DS
D_OUT
D_IN
OE
VCC
STCP
SHCP
OE
D-OUT
D_OUT STCP SHCP
Header 3X2
D-IN
D_IN STCP SHCP
Header 3X2
P-OUT
12V 12V 12V
Header 3X2
P-IN
12V 12V 12V
Header 3X2
12V
R19 0.33
U4 MC34063
VCC IPK GND DRC TC SWC CII SWE
R20 100
R22 680K
R23 4.7K
R24 2.2K
C9 100uF/25v
C7 610pF
C8 0.1uF
L1 330uH
12V
Q13 2N3904
R21 18
Q15 2N3906
D3 US1M
VH
Q14 IRF840
C5 4.7uF/250v